LTT-jakoseinäjärjestelmä
Eltete Oy

Eurooppalainen tekninen hyväksyntä ETA-01/0002

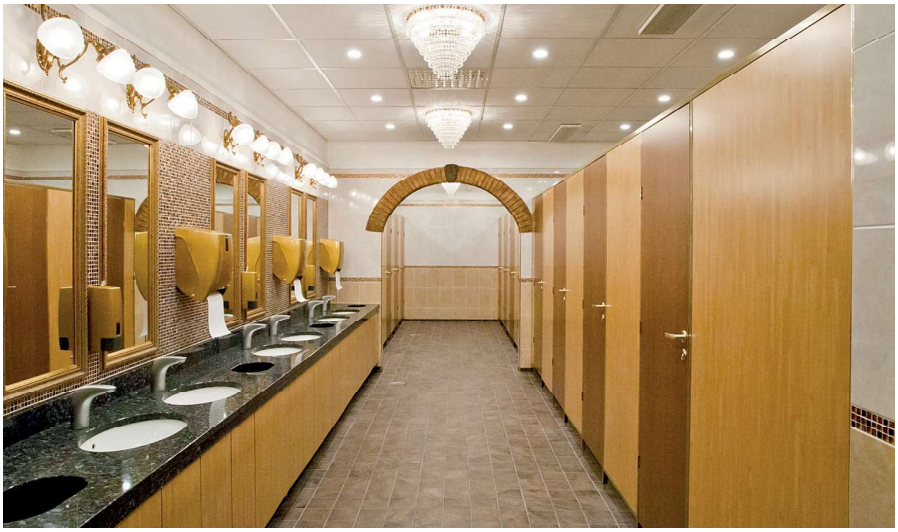

LTT 24 mm, polttomaalattu alumiiniprofiilirunko, erikoishelat, Keskisen Tavarapuoti, Tuuri

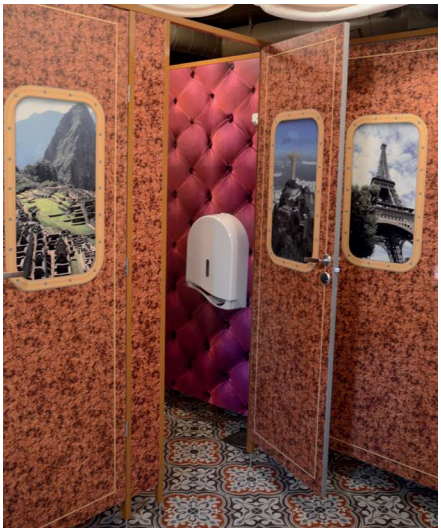

LTT 24 mm, printtilaminaatti, polttomaalattu alumiiniprofiilirunko, Linnanmäen Ratalaakso

LTT-JAKOSEINÄJÄRJESTELMÄT

- Kuivien tilojen jakoseinät: LTT 24 mm, LTT päiväkoti ja LTT PLM
- Märkien tilojen jakoseinät: LTT-Compact 13 mm
- Erikoisjakoseinät: LTT Inox

MITAT

LTT-jakoseinien vakiomittoja ovat:
- ovilevyn koko 1947 x 602 mm tai 1947 x 902 mm
- kokonaiskorkeus 2100 mm
- seinälevyn korkeus 1980 mm

Etuseinän ja väliseinän leveydet mittojen mukaan.
LTT-jakoseiniä valmistetaan myös tilauksesta asiakkaan antamien mittojen mukaan.

LTT 24 mm, Kongressi- ja kylpylähotelli, Långvik

LTT 24 mm, Logomo, Turku

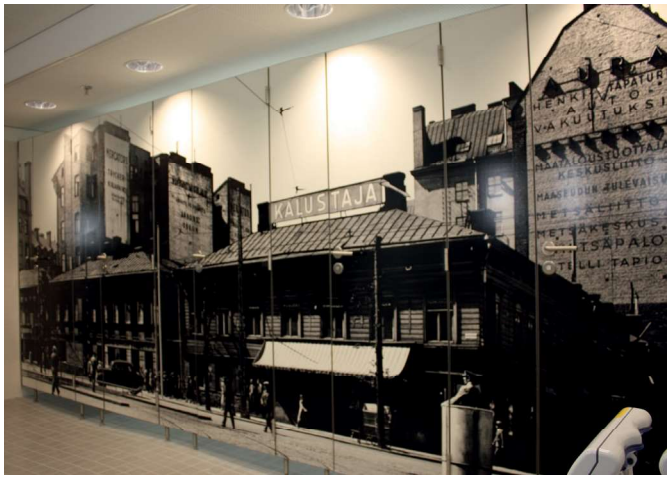

LTT Inox, digitalprintlaminaatilla, Forum, Helsinki

 © Rakennustietosäätiö RTS sr 2019 Tämän kortin asiatiedoista vastaa toimeksiantaja.

KUIVIEN TILOJEN JAKOSEINÄT

LTT 24 mm

LTT 24 väliseinät ovat erittäin vankkoja ja kestäväksi suunniteltuja.

- Rakenne: 22 mm kosteudenkestävää lastulevyä, jonka molemminpuolin 0,8 mm HPL-korkeapainelaminaattia. Ovien ympärillä 1,2 mm ABS-nauha.
- Runko: luonnonväriseksi anodistoitua alumiinia
- Kokonaiskorkeus: 2100 mm lattiasta, lattiarako 120 mm
- Lukko: Boda 2014
- Painike/vääntönuppi: Abloy Prime 15/006/0350 ZN HCR
- Sarana: Assa A1206-65 mm

LTT päiväkoti

Malli on suunniteltu lasten päiväkoteihin ja se on perusominaisuuksiltaan mallin LTT 24 kaltainen. Ovet ja tarvittaessa väliseinät ovat matalat, jotta aikuinen pystyy valvomaan lasta. Turvallisuuden vuoksi ovessa on 10 mm sormirako (päiväkotisaranat + U-profiili saranapuolella, kuva yllä).

LTT PLM

Malli on suunniteltu vaativiin kohteisiin, kuten ravintoloihin ja puolustusvoimien kohteisiin. PLM-mallit ovat perusominaisuuksiltaan mallin LTT 24 tai LTT 13 kaltaisia, lisäksi jakoseinäjärjestelmä on vahvistettu 40x40 mm alumiiniputkilla, joka tekee mallista erittäin tukevan ja kestävän.

LTT 24 mm päiväkoti

Päiväkotisarana

LTT 24 mm päiväkoti, erikoisovet

Salmisaaren liikuntahalli

LTT 24 mm, Roskilde, Tanska

LTT 13 mm, Swedbank stadion, Malmö

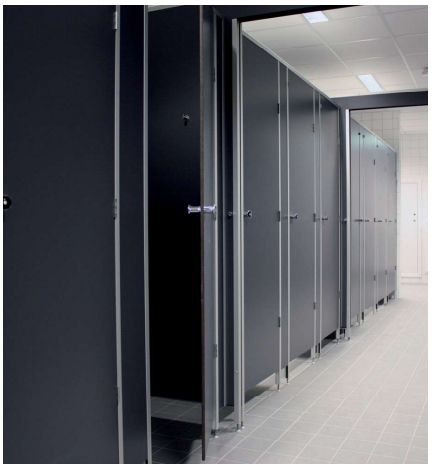

Kista messukeskus, Tukholma

MÄRKIEN TILOJEN JAKOSEINÄT

LTT-Compact 13 mm

LTT-Compact 13 on suunniteltu erityisesti kosteisiin tai märkiin tiloihin.

- Rakenne: 13 mm massiivilaminaattia
- Runko: luonnonväriseksi anodisoitua alumiinia
- Kokonaiskorkeus: 2100 mm lattiasta, lattiarako 120 mm
- Lukko: Abloy DF 1002 ZN HCR

Suihkuseinän liukuovirakenne
LTT-Compact 13 mm

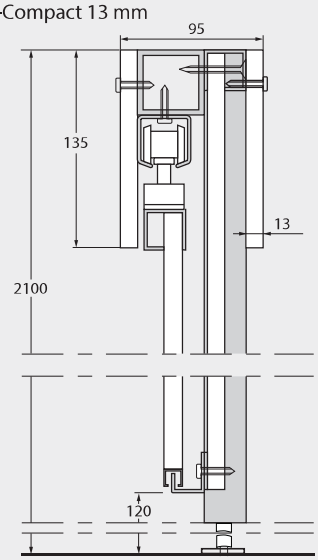

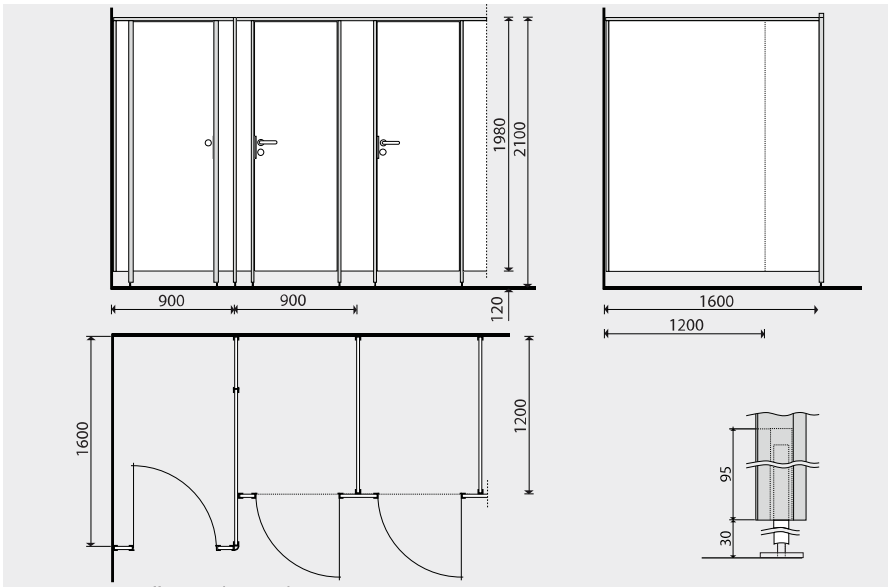

Ovellisten jakoseinäkoppien mitoitus

Liimattu lattiaan

 © Rakennustietosäätiö RTS sr 2019 Tämän kortin asiatiedoista vastaa toimeksiantaja.

ERIKOISJAKOSEINÄT

Erikoisjakoseinät valmistetaan asiakkaan piirustuksien mukaan. Esimerkiksi oman kuvan tulostaminen laminaattiin on mahdollista.

LTT Inox

- Rakenne: etuseinät 30 mm kosteudenkestävää MDF-levyä, väliseinät 22 mm lastulevyä. Molemmissa korkeapainelaminaattia molemminpuolin.
- Kokonaiskorkeus: 2100 mm lattiasta, lattiarako 100 mm
- Runko: rst-laattaprofiilit etuseinien ja ovien ympärillä. Etuseinät kiinnitetään rst U-profiileilla. Etuseinä tuetaan 40x40 mm rst-vaakaputkella kopin sisäpuolella yläreunasta. Väliseinät kiinnitetään U-profiileilla.
- Saranat: painovoima
- Jalka: rst 25 mm jalka
- Lukko: Boda 2014
- Painike: Abloy 3-19S
- Vääntönuppi: Abloy rst

LTT Inox, digitalprintlaminaatilla, Sunnin ja Kiseleffin talot, Helsinki

Erikoisjakoseinä, digitalprintlaminaattia, Biitsi, Salmisaaren liikuntahalli

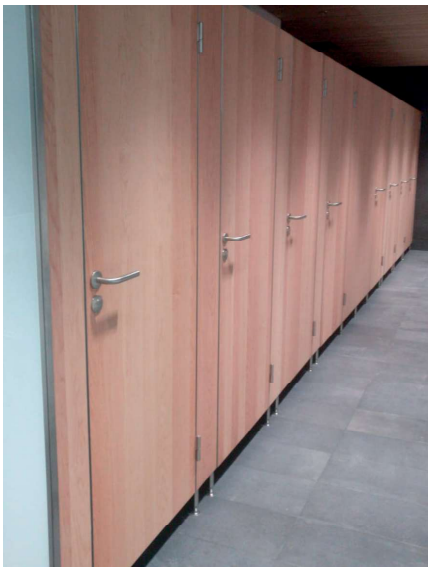

LTT Inox

Erikoisjakoseinät, päiväkotimalli, Ymmerstan päiväkoti

LTT Inox, Akateeminen kirjakauppa, Helsinki

TOIMITUS

Toimitukseen sisältyvät kaikki jakoseinäosat on koneistettu määrämittoihin. Oviin on porattu tarvittavat reiät. Asiakkaalle jää ainoastaan kokoaminen. Jokaisen lähetyksen mukana seuraa selkeät asennusohjeet. Levyt on pakattu ja merkitty.
Tarvittaessa Eltete myös asentaa jakoseinät.

PUHDISTUS JA HOITO

Laminaattilevyn puhdistukseen käytetään tavallisia hankausaineettomia puhdistusaineita. Laminaatteja ei saa vahata, koska pintaan jäänyt vahakerros harmaantuu helposti.
Alumiiniprofiilien puhdistuksessa ei saa käyttää emäksistä tai lipeää sisältävää pesuainetta.

Laminaatilevyn puhdistus

Lika	Tavallisimmat yleispuhdistusaineet	Alkoholi esim. isopropanoli, ikkunanpuhdistusaine	Asetoni
Sormenjälki	x	x	
Rasvat, öljyt	x		
Noki, nikotiini	x	(x)	
Tussi, muste	x		
Kahvi, tee	x		
Hedelmätahrat	x		
Vahakynät, kuulakärkikynät		x	x
Merkkauskynät		x	x
Lakka, liima, liisteri [1)]			x
Huulipuna, kenkälankki	x		x
Kynsilakka			x
Kalkkikovettumat [2)]			
Ruoste [3)]			

[1)] Kaksikomponenttiliiman tahrat eivät aina irtoa.
[2)] Kalkkikovettumiavoiesiintyämm. suihkutiloissa. Tahrojen poistamiseen käy 10 % etikkahappoliuos.
[3)] Sitruunahappoliuos pinttyneeseen likaan.

 © Rakennustietosäätiö RTS sr 2019 Tämän kortin asiatiedoista vastaa toimeksiantaja.

Vakioheloitukset

LTT 24 mm

LTT-Compact 13 mm

LTT Inox

Jakoseinien varastovärit (tilauksesta muita värejä)

Valkoinen RAL 9010

Vaalean-harmaa RAL 7035

Grafiitin harmaa RAL 7045-46

Tumman-harmaa RAL 7024

Musta RAL 9011

ALUMIINIPROFIILIT JA KIINNITYKSET

LTT 24 mm

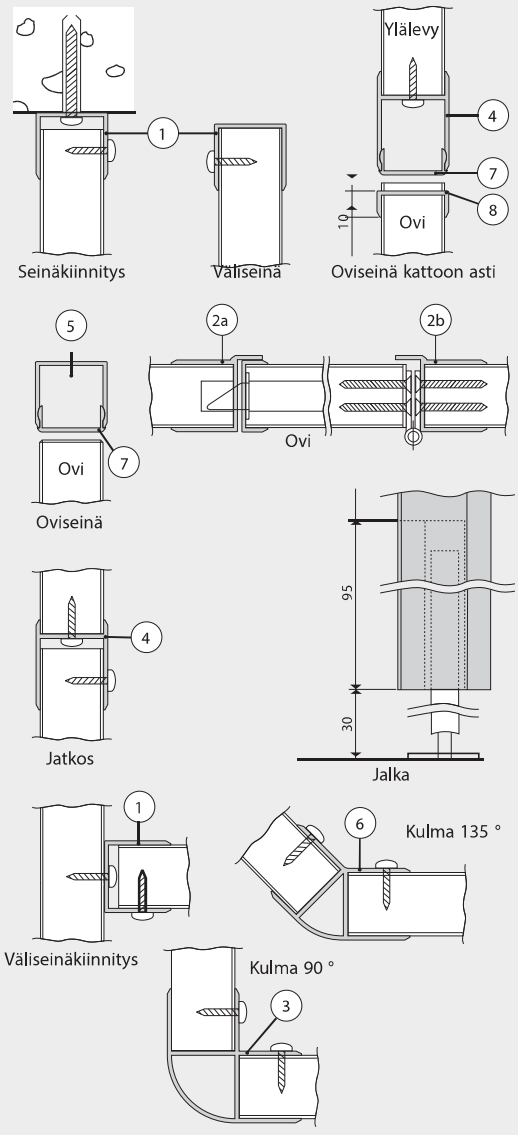

LTT-Compact 13 mm

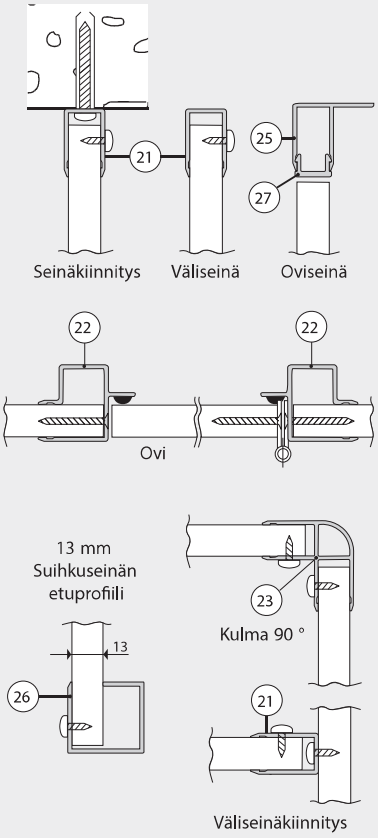

Jakoseinäosat työstetään ja merkitään tehtaalla tilaajan antamien mittojen mukaan.
Osaluettelo ja asennusohje sisältyvät toimitukseen. Tarvittaessa Eltete huolehtii myös suunnittelusta ja asennuksesta.

VALMISTUS, MYYNTI JA NEUVONTA

Eltete Oy
PL 94
07901 Loviisa
Puhelin 010 505 6400
info@eltete.com
www.eltete.com